СХЕМА ЭЛЕКТРИЧЕСКИХ СОЕДИНЕНИЙ ЭСУД:

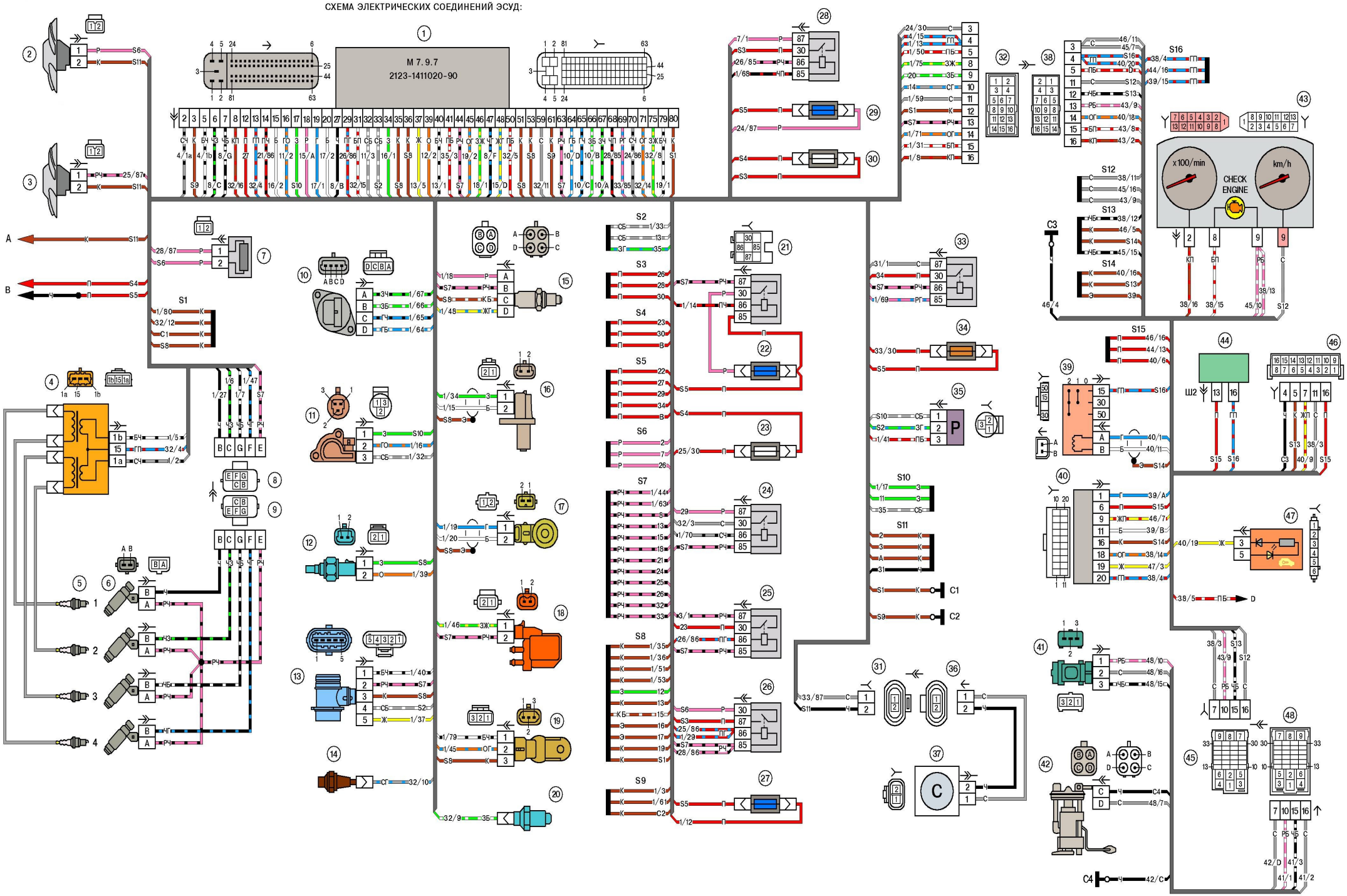

ПЕРЕЧЕНЬ ЭЛЕМЕНТОВ СХЕМЫ ЭЛЕКТРИЧЕСКИХ СОЕДИНЕНИЙ ЭСУД:

1 – контроллер;
2 – электровентилятор системы охлаждения двигателя правый;
3 - электровентилятор системы охлаждения двигателя левый;
4 – модуль зажигания;
5 – свечи зажигания;
6 – форсунки;
7 – резистор;
8 – колодка жгута системы зажигания к жгуту форсунок;
9 – колодка жгута форсунок к жгуту системы зажигания;
10 - регулятор холостого хода;
11 - датчик положения дроссельной заслонки;
12 – датчик температуры охлаждающей жидкости;
13 - датчик массового расхода воздуха;
14 - датчик контрольной лампы давления масла;
15 – датчик кислорода;
16 – датчик положения коленчатого вала;
17 – датчик детонации;
18 – электромагнитный клапан продувки адсорбера;
19 – датчик фаз;
20 - датчик указателя температуры охлаждающей жидкости;
21 - реле зажигания;
22 - предохранитель реле зажигания;
23 - предохранитель цепи питания электровентилятора левого;
24 - реле электробензонасоса;
25 - реле электровентилятора левого;
26 - реле электровентилятора правого;
27 - предохранитель цепи питания контроллера;
28 - реле дополнительное;
29 - предохранитель цепи питания электробензонасоса;
30 - предохранитель цепи питания электровентилятора правого;
31 – колодка жгута системы зажигания к жгуту проводов компрессора кондиционера;
32 - колодка жгута системы зажигания к жгуту панели приборов;
33 – реле кондиционера;
34 – предохранитель реле кондиционера;
35 – датчик давления;
36 – колодка жгута проводов компрессора кондиционера к жгуту системы зажигания;
37 – компрессор кондиционера;
38 - колодка жгута панели приборов к жгуту системы зажигания;
39 - выключатель зажигания;
40 – автомобильная противоугонная система;
41 – датчик скорости автомобиля;
42 – электробензонасос;
43 – комбинация приборов;
44 – монтажный блок;
45 – колодка жгута панели приборов к жгуту заднему;
46 - колодка диагностики;
47 – блок контрольных ламп;
48 - колодка жгута заднего к жгуту панели приборов.
A – к клемме "минус" аккумуляторной батареи;
B - к клемме "плюс" аккумуляторной батареи;
C1, C2 – точки заземления жгуту системы зажигания;
C3 – точка заземления жгута панели приборов;
C4 – точка заземления жгута заднего;
D – к контакту «86» дополнительного реле стартера.

Провода на данной схеме имеют буквенное обозначение цвета и обозначение номера элемента схемы, к которому присоединяется данный провод. Через дробь указывается номер контакта колодки.